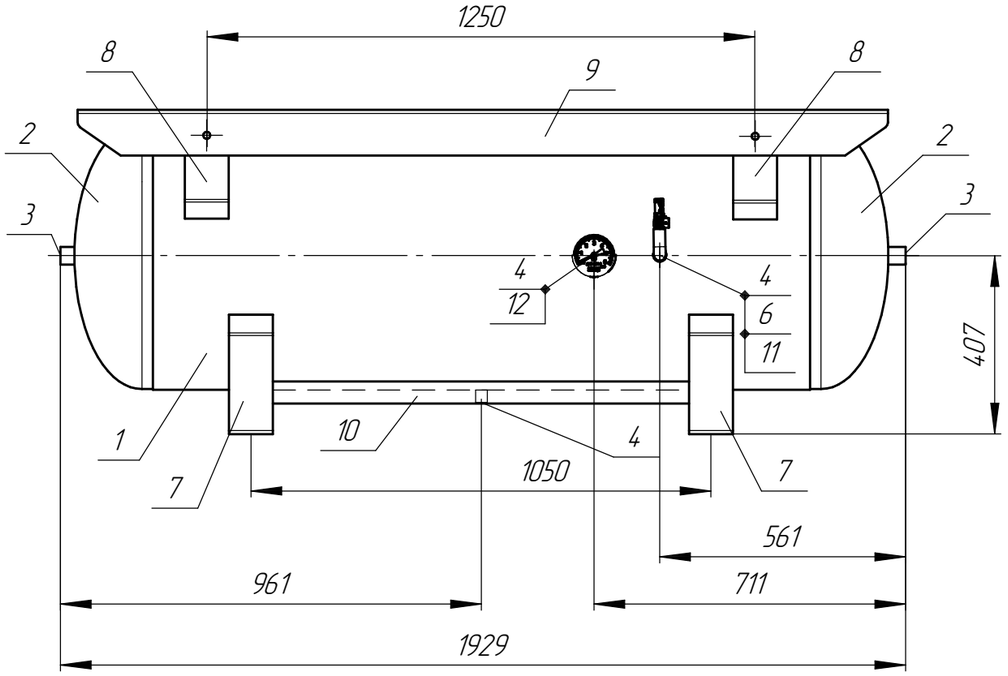

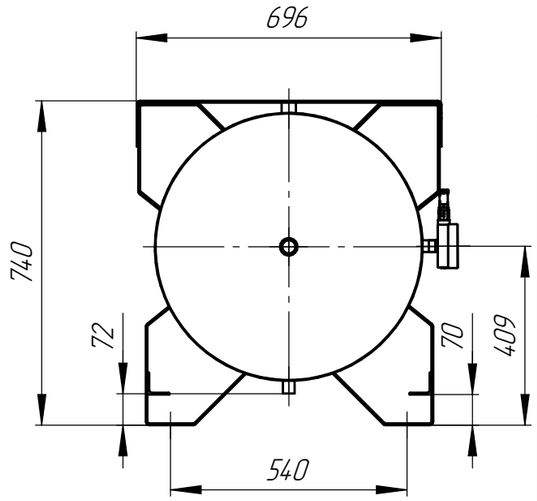

Наименование параметра		Значение
Рабочее давление, МПа		1,0
Расчетное давление, МПа		1,0
Пробное давление испытания при изготовлении, МПа	гидравлическое	
	пневматическое	
Рабочая температура, °С		80
Расчетная температура, °С		100
Минимальная допустимая температура стенки сосуда, находящегося под расчетным давлением, °С		минус 20
Наименование рабочей среды		воздух
Характеристика рабочей среды	Класс опасности	4
	Взрывоопасность	–
	Пожароопасность	–
Прибавка для компенсации коррозии (эрозии) на назначенный срок службы, мм		0,75
Вместимость, м3		0,5
Масса пустого сосуда, кг		197
Максимальная масса заливаемой рабочей среды*, кг		–
Назначенный или расчетный срок службы сосуда, лет		7,5
Число циклов нагружения за назначенный или расчетный срок службы		
Группа сосуда по таблице 1 ГОСТ 34347		4
Группа рабочей среды по ТР ТС 032/2013		2

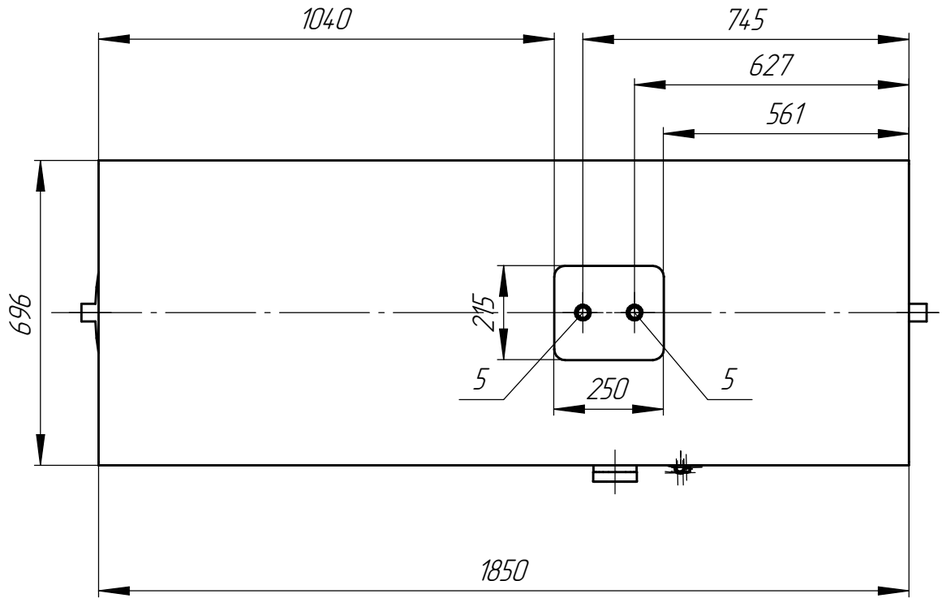

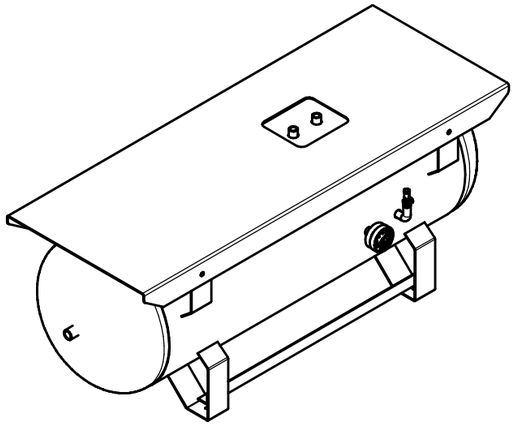

Поз.	Наименование	Кол.	Прим.	Материал
1	Обечайка	1	S4	Ст3
2	Днище	2	S4	Ст3
3	Бобышка	2	G1	Ст20
4	Бобышка	3	G1/2	Ст20
5	Бобышка	2	G3/4	Ст20
6	Отвод	1	G1/2	Ст20
7	Опора	4	S4	Ст3
8	Закладная под крышку	4	S4	Ст3
9	Крышка	1	S4	Ст3
10	Уголок 50х50х4	2		Ст20
11	Предохранительный клапан	1		
12	Манометр	1		

Взам. инв. №

Подп. и дата

Инв. № подл.

Изм.	Кол.уч.	Лист	№док.	Подп.	Дата

Ресивер
GEPROM-РГ-500_10

Стадия	Масса	Масштаб
Лист	Листов	

Формат А3